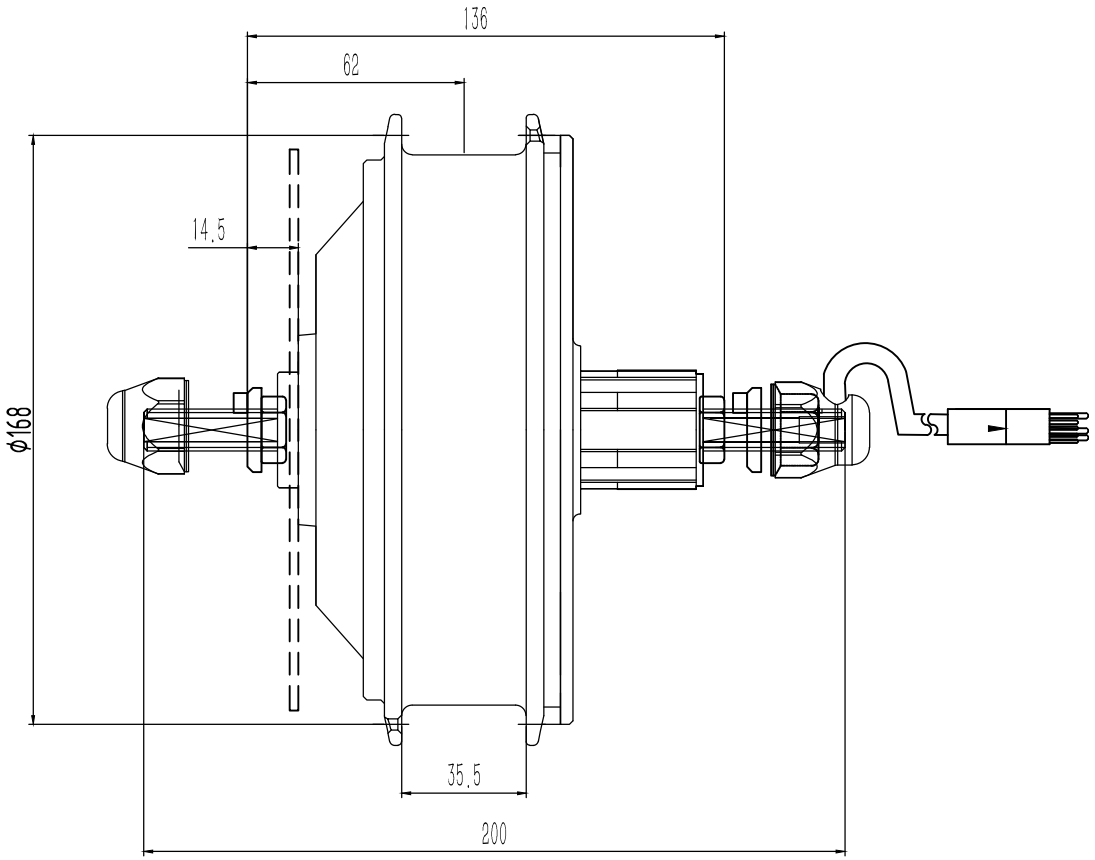

技术要求

1、产品性能参照《苏州雄风电机有限公司企业标准》验收；

2、产品相位角为120°；相线为黄，绿，蓝，信号线为红，黄，绿，蓝，黑；

3、附件要求：前驱止转片贰颗，法兰螺母M12X1.25贰颗,M12螺母贰颗，4mm垫片两个，黑色轴套两及相应的接头塑件；

4、产品编号法则参照《苏州雄风电机有限公司电动车电机编号法则》，编号内容有雄风代号，生产年月，生产流水号等；

6、引出线L：颜色为黑色；长度及引线接头按照客户要求；

7、电机的转动方向,从出线端看为顺时针方向。

标记	处数	更改文件号	签字	日期						苏州雄风电机有限公司
										外形图
设计		傅松平	标准化		图样标记		数量	重量	比例	
校对			审定		S				1:1	XFV(K)
审核					共 1 页		第 1 页			
工艺			日期	2017.4.10						